第７８回ウィンドカップ
ソフトテニス大会結果

主　催　ＮＰＯ法人ＫＳクラブ
協　賛　ミズノ
期　日　令和６年６月９日（日）
　　競技開始　　８時３０分
　　表彰式　　競技終了後
会　場　　庄内空港テニスコート

男子１位　中条（新潟）　　２位　仙北ＳＴＣ（秋田）
　３位　Ｔ１クラブ（田川）、酒田三（飽海）

　ＫＳ賞　白神ＪＳＴＣ　　優待　Ｔ１クラブ、陵南

女子１位　巻東（新潟）　　２位　ｴｲﾑﾊｲ村上（新潟）
　３位　仙北ＳＴＣ（秋田）、日新（最上）

　ＫＳ賞　長井南　　優待　東北ＳＴＣ、東部女子

《女子》
Ａリーグ
（１コート）

		1	2	3	勝	勝	順
	チ　ー　ム　名	秋田	西置	新潟	率	組数	位
1	仙北ＳＴＣ		③	②			1
2	長井南	0		0			3
3	巻　東	1	③				2

Ｂリーグ
（２コート）

		1	2	3	勝	勝	順
	チ　ー　ム　名	新潟	最上	宮城	率	組数	位
1	ｴｲﾑﾊｲ村上		③	③			1
2	日　新	0		②			2
3	東北ＳＴＣ	0	1				3

Ｃリーグ
（６コート）

		1	2	3	勝	勝	順
	チ　ー　ム　名	新潟	田川	秋田	率	組数	位
1	Ｍ　Ｅ		③	③			1
2	余　目	0		②			2
3	グロース STCA	0	1				3

Ｄリーグ
（７コート）

		1	2	3	勝	勝	順
	チ　ー　ム　名	田川	飽海	新潟	率	組数	位
1	Ｔ１クラブ		②	③			1
2	東　部	1		②			2
3	ＫＳＴＣ	0	1				3

Eリーグ
（8コート）

		1	2	3	勝	勝	順
	チ　ー　ム　名	田川	最上	山形	率	組数	位
1	櫛　引		1	0			3
2	最上クラブ	②		0			2
3	Ｋ　Ｓ	③	③				1

Fリーグ
（9コート）

		1	2	3	勝	勝	順
	チ　ー　ム　名	最上	秋田	田川	率	組数	位
1	舟　形		1	1			3
2	グロース STCB	②		②			1
3	鶴岡五	②	1				2

《男子》
Aリーグ
3コート

		1	2	3	4	勝	勝	順
	チ　ー　ム　名	新潟	飽海	西村	秋田	率	組数	位
1	中　条		②	②	1			2
2	酒田三	1		③	1			3
3	陵　南	1	0		②			4
4	白神ＪＳＴＣ	②	②	1				1

Bリーグ
4コート

		1	2	3	4	勝	勝	順
	チ　ー　ム　名	田川	西置	秋田	新潟	率	組数	位
1	余　目		③	0	1			3
2	長井南	0		0	0			4
3	仙北ＳＴＣ	③	③		③			1
4	新潟ＵＣＨＩＮＯ	②	③	0				2

Cリーグ
4コート

		1	2	3	4	勝	勝	順
	チ　ー　ム　名	新潟	田川	山形	最上	率	組数	位
1	ｴｲﾑﾊｲ村上		0	0	0			4
2	Ｔ１クラブ	③		②	②			1
3	Ｋ　Ｓ	③	1		1			3
4	最上クラブ	③	1	②				2

Dリーグ
4コート

		1	2	3	4	勝	勝	順
	チ　ー　ム　名	田川	飽海	飽海	新潟	率	組数	位
1	鶴岡五ＳＴＣ		1	1	1			4
2	東　部	②		1	1			3
3	酒田二	②	②		1			2
4	ＫＳＴＣ	②	②	②				1

男子決勝トーナメント

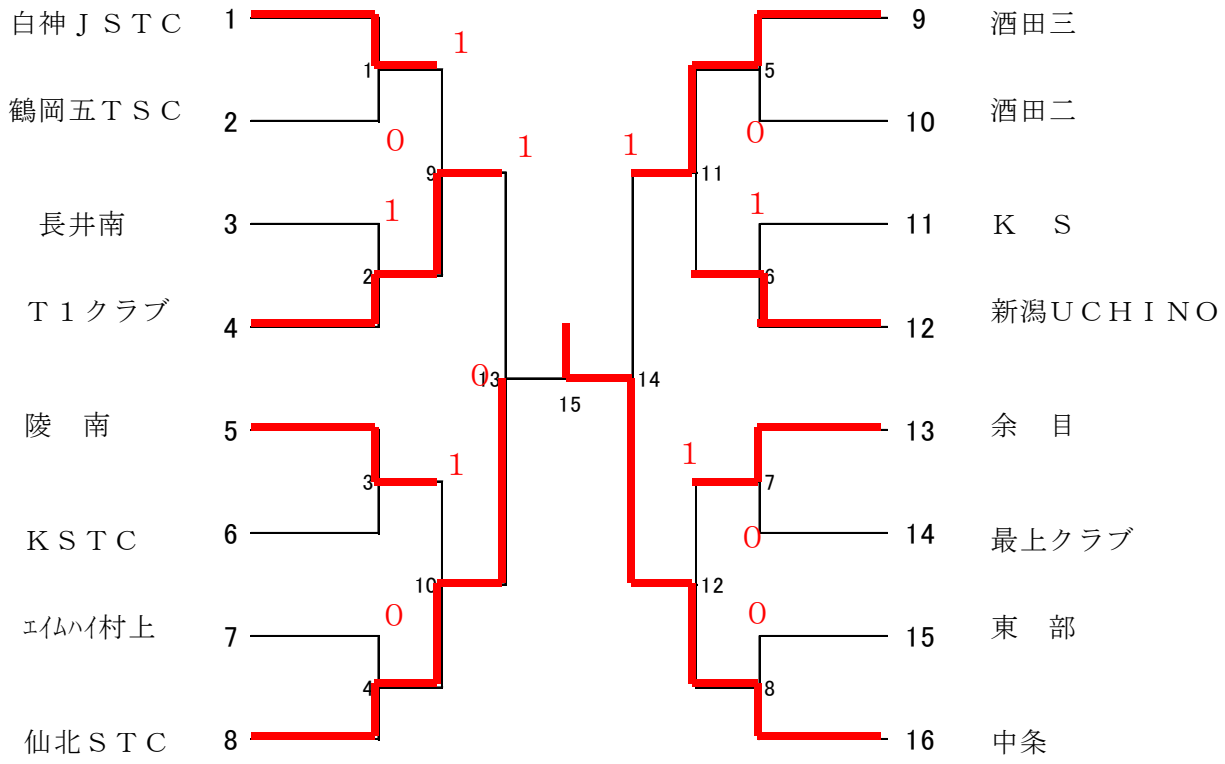
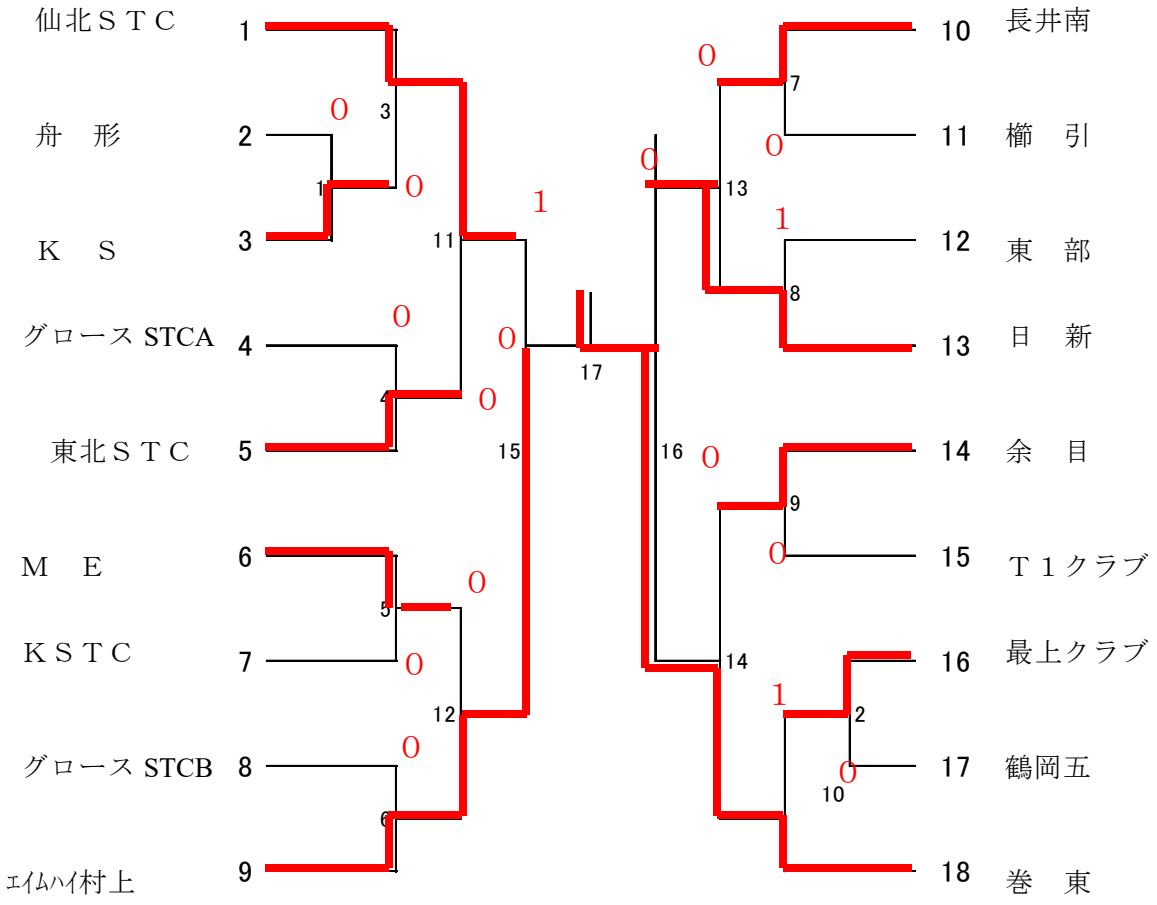
女子決勝トーナメント